XD系列

CENELEC 標準尺寸 M12 規格
金屬圓柱型光電開關
具備入光 ON，遮光 ON 兩種功能
檢測距離多樣化、安裝容易
具備短路輸出保護

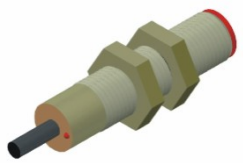

說　明		產　品　型　號		
輸出型態	NPN	XD-CR08N	XD-CR15N	XD-SR1.2MN
	PNP	XD-CR08P	XD-CR15P	XD-SR1.2MP
檢出距離		80mm	150mm	1.2M
檢出方式		擴散反射型		鏡片反射型
輸出狀態		NPN NO＆NC、PNP NO＆NC		
工作電壓		DC 12~24V、ripple≦10%		
負載電流		＜100mA		
應答時間		＜5ms		
動作指示狀態		黃色 LED 指示燈		
輸出防護		短路保護		
投光器光源		紅外線 LED		
防護等級		IEC IP65		
環境溫溼度		-20 ~ 55℃(非結冰) / RH 35 ~ 85%		
環境照明度		人造光＜3000 Lux / 太陽光＜10000 Lux		
連接型式		2M PVC 耐油電纜線		
材質		本體：黃銅鍍鎳　鏡頭：壓克力		
配件		固定螺母、反光鏡片(SR 型號使用)		

尺寸圖：
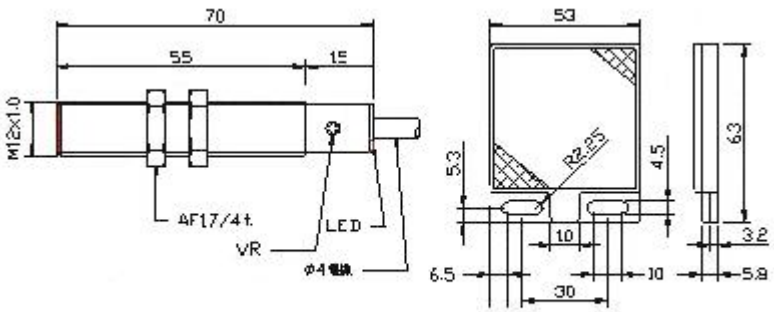
單位：mm